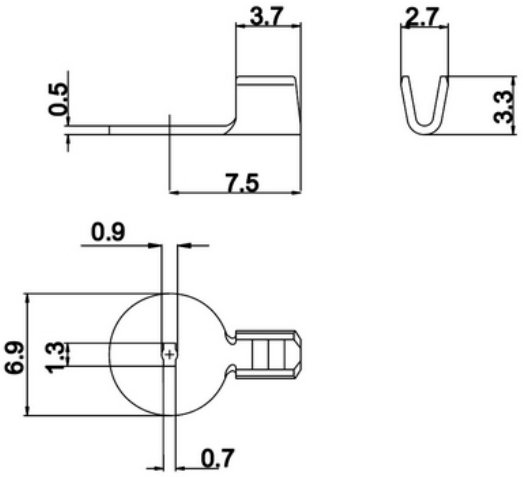

RINGKABELSCHUH mit Rechtecköse Ø0,9 x 0,7 x 1,3

Leiterquerschnitt mm²	A.W.G. (B&S)	Steckdicke	Artikel-Nr.	Material/ Oberfläche	Menge pro Spule
0,5 - 1	20 - 18		20 806 110	CuZn	10.000
0,5 - 1	20 - 18		20 806 120	CuZn / Sn	10.000