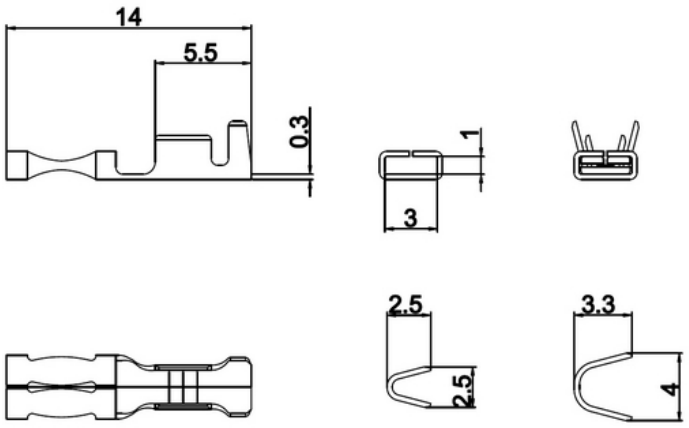

DOPPELFLACHKONTAKT 2,8 x 0,5

Leiterquerschnitt mm²	A.W.G. (B&S)	Steckdicke	Artikel-Nr.	Material/ Oberfläche	Menge pro Spule
0,5 - 1	20 - 18	0,5	22 806 115	CuZn	5.000
0,5 - 1	20 - 18	0,5	22 806 125	CuZn / Sn	5.000
0,5 - 1	20 - 18	0,5	22 806 325	CuSn / Sn	5.000